OLYMPIA

Carrera de Luxe

Gebruiksaanwijzing

5/615/4200 (30)

Deze gebruiksaanwijzing is ter informatie. De inhoud ervan is niet kontaktueel bepaald. De aangeduide gegevens hebben slechts een nominale waarde. De omschreven uitrustingen en opties kunnen verschillend zijn volgens het land van bestemming.
Olympia Office Vertriebsgesellschaft mbH behoudt zich het recht voor bepaalde wijzigingen aan te brengen wat de inhoud betreft of technische aanpassingen.

dat u hebt gekozen voor een **schrijfmachinesystem** van **Olympia**.

Uw nieuwe elektronische schrijfmachine voldoet aan de nieuwste stand van de techniek en helpt u op die manier, uw schrijfprestatie te verbeteren.

In deze gebruiksaanwijzing worden de functies, de bedieningsonderdelen en de wijze van bedienen van deze schrijfmachine beschreven en er wordt ook uitgelegd hoe de toebehoren vervangen worden. Leest u deze gebruiksaanwijzing zorgvuldig door, zodat u uw nieuwe elektronische schrijfmachine efficiënt kunt gebruiken.

Wij wensen u veel succes.

Olympia Office Vertriebsgesellschaft mbH

Belangrijk!
Op het einde van deze gebruiksaanwijzing vindt u informatie over "Richtlijnen bij schadegevallen" bij eventuele transportschade.

Inhoudsopgave

1 **Ingebruikneming**
1 Algemene richtlijnen
2 Toetsenborddeksel
2 Transportbeveiliging
2 Netsansluting

3 **Toetsenbord**

4 **Bedieningselementen**

5 **Om te beginnen**
5 Inschakelen van de schrijfmachine.
5 Om te beginnen

6 **Bediening van de toetsen**
6 Alfanumerieke toetsen
6 Hoofdletters met Shift Lock
6 Kantlijnen
6 Standaard kantlijnen
6 Randzone
6 Kantlijnoverschrijding links
6 Kantlijnoverschrijding rechts
6 Plaatsen linkerkantlijn
7 Plaatsen rechterkantlijn
7 Speciale afdruksoorten
7 Vetdruk
7 Onderlijnen
7 Onderlijnen per woord
7 Instelling afdruk
7 Regelverstelling
7 Regelverstelling 1
7 Regelverstelling 1 1/2
7 Regelverstelling 2
8 Schriftdeling
8 Schriftdeling 10
8 Schriftdeling 12
8 Schriftdeling 15
8 Verbeteringen
8 Onmiddellijke verbetering (teken per teken)
8 Indirekte verbetering
8 Verbetering, buiten het korrektiegeheugen
9 Korrektie woord per woord
9 Relocate
9 Tabulaties
9 Gewone tabulatorstop (linkerraanlijning)
9 Decimale tabulatorstop (aangelijnd op de komma)
9 Annulatie van één tabulatorstop
9 Annulatie van alle tabulatorstops
10 Centreren
10 Centreren tussen de kantlijnen
10 Automatische insprong
10 Plaatsen van de automatische insprong
10 Opheffen van de automatische insprong

11 **Algemene functies**
11 Automatische wagenterugloop (kantlijnkontrole)
11 Onbeschermde spatie
11 Beschermde spatie
11 Onbescherdm koppelteken
11 Bescherdm koppelteken
11 Accent-toets
11 Caps Lock
11 Halve stap terug
12 Superschrift
12 Subschrift
12 Instelling van de letterschijf

13 **Toebehoren en Service**
13 Lintcassettes
13 Lift-off-correctielint
13 Instelling lint
13 Letterschijf
13 Opschriften op het letterwieltje
14 Onderhoudsvoorzieningen
14 Vervangen van de lintcassette
15 Verwisselen van het correctielint
16 Verwisselen van het letterwieltje

17 **Bijvoegsel**
17 Ontstoring
17 Service
17 Technische gegevens

Algemene richtlijnen

- Overtuigt u zich ervan, dat de netspanning overeenstemt met de gegevens, die u op het typeplaatje op de achterkant van de schrijfmachine vindt.
- Uw schrijfmachine is een geavanceerd toestel. Probeert u de schrijfmachine a.u.b. nooit te repareren. Mochten er reparatiewerkzaamheden noodzakelijk zijn, brengt u de machine dan naar de dichtstbijzijnde geautoriseerde klantenservice.
- Steekt u in geen geval metalen voorwerpen zoals b.v. schroevedraaiers, paperclips, nagelvijlen etc. in de schrijfmachine. U kunt daarmee de schrijfmachine beschad gen en er bestaat gevaar van een elektrische schok.
- Laat u de schrijfmachine nooit onbeheerd, als ze ingeschakeld is. Schakelt u de schrijfmachine steeds uit, nadat u uw schrijfwerkzaamheden verricht heeft.
- Stoft u de schrijfmachine voorzichtig met behulp van een droge doek af. Gebruikt u nooit water of een oplosmiddel zoals lakverdunning, alcohol etc. om uw schrijfmachine te reinigen.
- Om de stroomtoevoer helemaal uit te schakelen, moet u de stekker uit het stopcon tact trekken.

Toetsenborddeksel

Uw Olympia schrijfmachine is beschremd tegen alle uitwendige invloeden door een toetsenborddeksel.

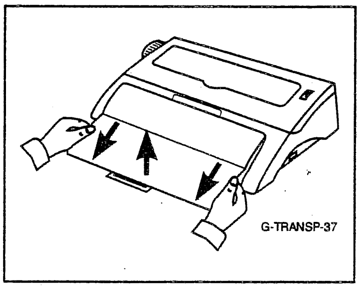

- Toetsenborddeksel

Transportbeveiliging

Vooraleer U de machine in gebruik neemt, moeten eerst de transportbeveiliging in de hierna volgende volgorde verwijderd worden.

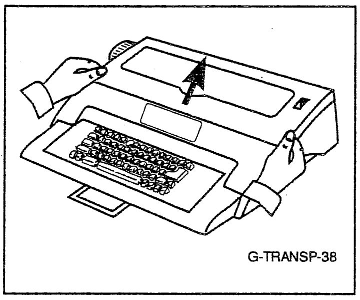

Voor het verwijderen van de overige transportbeveiligingen, het deksel en de geluidsafdekking omhoogklappen.

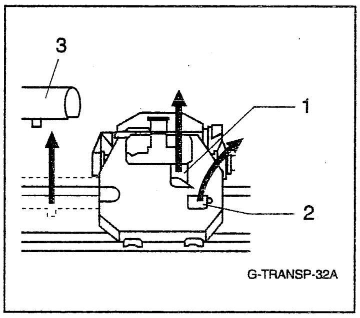

- Kleefband (1) losmaken
- Kunststof plaatje (2) eruit trekken
- Strookje karton (3) eruit trekken

Netsansluting

Alvorens de machine op het lichtnet aan te sluiten, s.v.p. eerst controleren of de gegevens t.a.v. spanning en frequentie op het typeplaatje overeenkomen met die van het net.

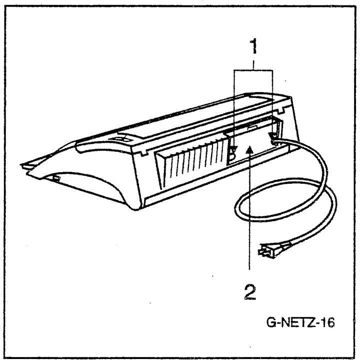

- Snoeropbergvak (2) openen
- Het snoer in een van de uitsparingen (1) leggen
- Snoeropbergvak (2) sluiten

Alle toetsen hebben een enkelvoudige -en een repeteerfunctie, waarbij de repeteerfunctie wordt geactiveerd door de toets even ingedrukt te houden.

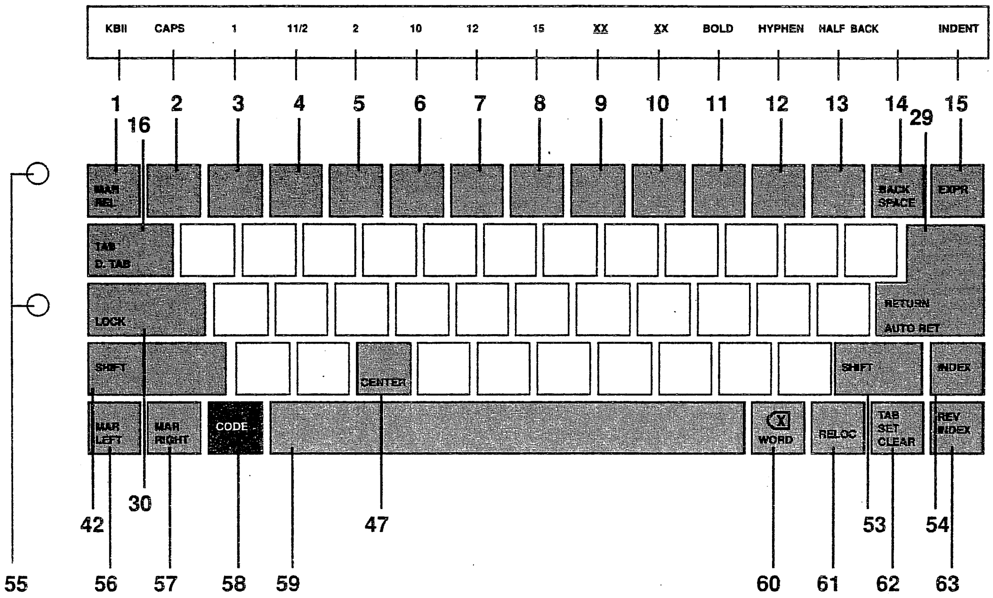

	1	= Kantlijnoverschrijding
CODE +	1	= KB II
CODE +	2	= Caps Lock en/uit
CODE +	3	= Regelverstelling 1
CODE +	4	= Regelverstelling 1 1/2
CODE +	5	= Regelverstelling 2zeilig
CODE +	6	= Schrifdeling 10
CODE +	7	= Schriftdeling 12
CODE +	8	= Schriftdeling 15
CODE +	9	= Onderlijnen en/uit
CODE +	10	= Onderlijnen woord per woord en/uit
CODE +	11	= Vetdruk en/uit
CODE +	12	= Bescherdm koppelteken
CODE +	13	= Halve stap terug
	14	= Terugsteltoets naar links
	15	= Terugkeer naar de linkerkantlijn
CODE +	15	= Insprong en/uit
	16	= Springen naar tabulatorstop
CODE +	16	= Dezimaltab-Position anfahren
	29	= Terugkeer naar de linkerkantlijn met regelverstelling
CODE +	29	= Aut. wagenterugloop
	30	= Vastzettoets hoofdletters, Hoofd letters en/uit
	42	= Hoofdlettertoets links
CODE +	47	= Centeren en/uit
	53	= Hoofdlettertoets recht
	54	= Halve regelvoettelling naar beneden
CODE +	54	= Subschrift
	55	= Kontrolelamp: vor in- en uitschakeln Kontrolelamp: hoofd letters
	56	= Linkerkantlijn plaatsen
	57	= Rechterkantlijn plaatsen
	58	= Code
	59	= Spatie
	60	= Teken wordt gewist
CODE +	60	= Wissen per woord
	61	= Terugkeer naar de laatste plaats vaningabe sprong naar tekstbegin
	62	= Tabulatorstop wordt geplaatst
CODE +	62	= Tabulatorstop wordt gewist
	63	= Halve regelverstelling naar boven
CODE +	63	= Superschrift

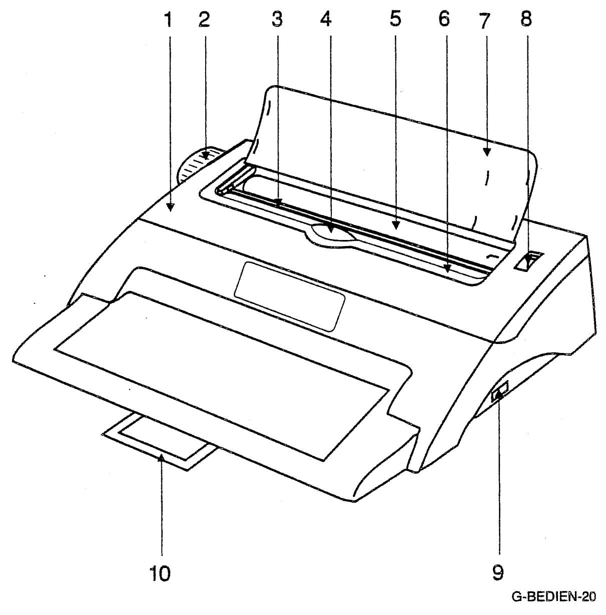

1. Bovenste afdekkap
2. Schrijfrolknop
3. Papierliniaal
4. Afdrukeenheid
5. Schrijfrol
6. Schaalverdeling
   Hiermee wordt de printpositie numeriek weergegeven.
7. Papiersteun
8. Papiervrijmaker
   Met deze vrijmaker wordt de papierspanning gelost, zodat u het papier correct kunt instellen.
9. Netschakelaar
10. Handgreep

Inschakelen van de schrijfmachine.

Schuift u de papiersteun naar boven. Schakelt u de netschakelaar in, die zich aan de rechter kant van de schrijfmachine bevindt.
Er klinkt een pieptoon en de groene net-LED op het toetsenbord gaat branden. De letterschijf draait, de wagen beweegt naar rechts en stopt op de geprogrammeerde positie.

Om te beginnen

Nadat u de machine hebt uitgepakt, aangesloten en ingeschakeld en kennis habt gemaakt met het toetsenbord en de bedieningselementen, brengt u een blad papier in om met de machine vertrouwd de raken.

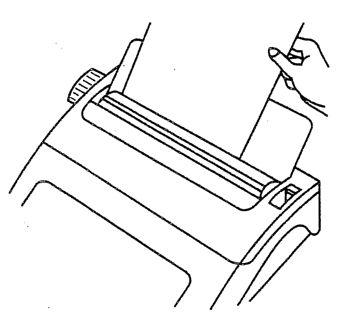

G-ZUNAEC-15

Legt u een vel papier tussen schrijfrol en papiersteun.

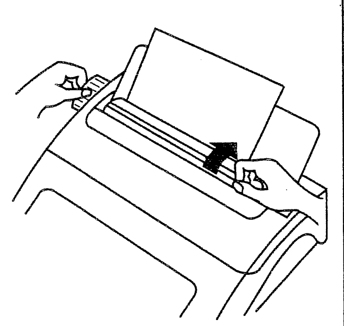

G-ZUNAEC-16

Draait u de schrijfrolknop om het papier in te voeren. Als de bovenste rand van het papier onder de schrijfrol zichtbaar wordt, licht u de papierhouder op. Trekt u het papier verder door tot het zich tussen schrijfrol en papierlineaal bevindt. Schuift u de papiervrijmaker naar achteren om de inspanning van het papier te lossen. Stelt u het vel papier in, tot het recht zit.

Probeer nu alle enkelvoudige en repetitieve funkties van de machine uit. U kunt bijvoorbeeld uw naam en adres schrijven.

U kunt gerust twee of meer toetsen tegelijkertijd indrukken; het eerst aangeslagen karakter wordt het eerst afgedrukt. Daartoe is uw machine uitgerust met een keyboardbuffer, die zelf bij zeer onregelmatig typen een regelmatige afdruk garandeert.

Na deeze eerste kennismaking haalt u het papier eruit:

[CODE] + [Q] Het papier wordt uitgeworpen

Alfanumerieke toetsen

U hebt uzelf vertrouwd gemaakt met de enkele en repetitieve functies van het basistoetsenbord.

De letters zijn steeds links op de toets afgebeeld en worden ofwel direct dan wel via de wisseltoets aangestuurd.

De op de de voorkant van de toetsen aangegevenen functies worden met behulp van de Codes-toets geactiveerd:

CODE + CLEAR Annulatie van tabulatorstops

De rechts boven op de voorkant van de toetsen aangegevenen functies worden via het zog. 2e toetsenbord afgedrukt
(KBII-Keyboard II):

CODE + KB II Besturing is geactiveerd
SHIFT + # bijv. # wordt afgedrukt
CODE + KB II Besturing is opgeheven (geluidssignaal)

De op de voorzijde van de beschernkap afgebeelde functies worden met behulp van de code-en de bijbehorende toets, welke zich direct onder de functie bevindt geactiveerd
Bijvoorbeeld:

CODE + 2 Regelafstand 1 wordt ingesteld

Hoofdletters met Shift Lock

Er wordt overgeschakeld naar hoofdletters (A, B, C) en naar de bovenaan links afgebeelde tekens.

LOCK Inschakelen/uitschakelen

Kantlijnen

De door U gewenste schrijfbreedte wordt bepaald door de linker-en de rechterkantlijn. Deze kantlijn zijn standard ingesteld of kunnen door U bepaald worden. Vanzelfsprekend kunnen kantlijnenook overschreden worden.

Standaard kantlijnen

Bij het eerste inschakelen van de machine zijn de standaard kantlijnen ingesteld.

Randzone

Om U duidelijk te maken dat U het einde van de lijn nadert klinkt een geluidssignaal (5 tekens vóór het einde).

Kantlijnoverschrijding links

De geplaatste linkerkantlijn moet overschreden worden.

MAR REL Linkerkantlijn wordt overschreden (geluidssignaal)

Kantlijnoverschrijding rechts

De geplaatste rechterkantlijn moet overschreden worden.

MAR REL Rechterkantlijn wordt overschreden (geluidssignaal)

Plaatsen linkerkantlijn

Er dient een nieuwe linkerkantlijn geplaatst te worden; hiervoor moet de afdrukeenheid eerst op de juiste plaats gebracht worden.

MAR LEFT Linkerkantlijn wordt geplaatst (geluidssignaal)

Plaatsen rechterkantlijn

Er dient een nieuwe rechterkantlijn geplaatst te worden; hiervoor moet de afdrukeenheid eerst op de juiste plaats gebracht worden.

[MAR RIGHT] Rechterkantlijn wordt geplaatst (geluidssignaal)

Speciale afdruksoorten

Geef uw briefwesseling door middel van de speciale afdruksoorten een persoonlijke noot.

Vetdruk

Om bepaalte tekstgedeelten te accentueren in de tekst.

[CODE] + [0] Vetruk wordt in/uitgeschakeld

Onderlijnen

Bepaalde tekstgedeelten kunnen onderlijnd worden.

[CODE] + [8] Onderlijning wordt in/uitgeschakeld

Onderlijnen per woord

Alle woorden behalve de spaties worden onderstreept.
Na beëindiging van het onderstrepen per woord dient de functie uitgeschakeld te worden.

[CODE] + [9] Onderlijning per woord wordt in/uitgeschakeld

Instelling afdruk

Om een optimale afdrukkwaliteit te verkrijgen, dient u de instelling aan te passen aan het gebruikte letterwiel (lettertype), aan de gebruikte papiersoort (hard of zacht) en aan het aantal doorslagen.
De afdrukkracht van het typemechanisme kan ingesteld worden op 3 standen (normaal, middel, groot). Standaard is de normale afdrukkracht ingesteld.

[CODE] + [A] Normale afdrukkracht
[CODE] + [S] Gemiddelde afdrukkracht
[CODE] + [D] Grote afdrukkracht

Regelverstelling

Om uw briefwisseling een persoonlijke noot te geven, staan U verschillende regelverstellingen ter beschikking.
Door verandering van de regelverstelling kunt U uw tekst optimal aan het formaat van uw geschrift aanpassen.

Regelverstelling 1

[CODE] + [2] Regelafstand 1 wordt ingesteld

Regelverstelling 1 1/2

[CODE] + [3] Regelafstand 1 1/2 wordt ingesteld

Regelverstelling 2

[CODE] + [4] Regelafstand 2 wordt ingesteld

Schriftdeling

De variatie van de schriftdeling dient de betere optische vormgeving van uw teksten. Het greeft U de mogelijkheid andere letterschijven (zie toebehoren) te gebruiken en het vergemakkelijkt U het invullen van formulieren.

Schriftdeling 10

[CODE] + [5] Schriftdeling 10 wordt ingesteld

Schriftdeling 12

[CODE] + [6] Schriftdeling 12 wordt ingesteld

Schriftdeling 15

[CODE] + [7] Schriftdeling 15 wordt ingesteld

Verbeteringen

Als er schrijffouten in uw tekst voorkomen, dan kan U deze met de korrektietoets snel en juist verbetern.
De verbetering gebeurt door wissen (aflichten of overdekken) van de/het te korrigeren letter of cijfer en door het aansluitend invoeren van het juiste teken.

Onmiddellijke verbetering (teken per teken)

Hat laatst geschreven teken moet gewist worden.

[⌫] Teken wordt gewist

Indirekte verbetering

Wissen van verder verwijderde maar toch in het korrektiegeheugen (max. 1 regel) opgenomen tekens.

[BACK SPACE]	Met de terugsteltoets verplaatst de afdrukeenheid zich één positie naar links
[⌫]	Foutieve teken wordt gewist

Verbetering, buiten het korrektiegeheugen

Schrijffouten, buiten het korrektiegeheugen kunnen ook verbeterd.

[Spatiebalk]	of
[INDEX]	of
[REV INDEX]	of
[BACK SPACE]	De afdrukeenheid wordt verplaatst tot rechts na het foutieve teken
[⌫]	Door het indrukken van de korrektietoets plaatst de afdukeenheid zich tot op het foutive teken
"Foutive" teken opnieuw typen	Foutive teken wordt gewist
"Juiste" teken typen	Afdruk

Korrektie woord per woord

Het laatste woord, of en verder terugliggend, maar zich nog in het korrektiegeheugen bevinded woord, moet gewist worden. Hiervoor moet de afdrukeenheid op het laatste teken van het te wissen woord geplaatst worden.

CODE + WORD	Woord per woord corrigeren is geactiveerd (snelle piepton)
Spatiebalk	Het laatste woord wordt uitgaande van de laatste teken gewist

Relocate

De afdrukeenheid gaat automatisch terug naar de laatste positie.

RELOC

Tabulaties

Het tabuleren maakt het U mogelijk, naar eigen goeddunken

- te schrijven met linkeraanlijning
- kolommen op te stellen

De beide tabulatorinstellingen kunnen worden gecombineerd. Alvorens één tabulatorinstelling in te voeren eerst alle eventueel voor die tijd ingegevenen tabulatorstops annuleren.

Gewone tabulatorstop (linkerraanlijning)

Maken van linksaangelijnde kolommen

TAB SET	Tabulatorstop wordt geplaatst (geluidessignal)

Decimale tabulatorstop (aangelijnd op de komma)

Met behulp van deze decimale tabulatorstop worden getallenreeksen automatisch aangelijnd op de komma. De tabulatorstops moeten geplaatst worden op de positie van de komma.

TAB SET	Tabulatorstop wordt geplaatst (geluidssignal)
EXPR	Afdrukeenheid verplaatst zich naar de linkerkantlijn
CODE + D. TAB	Afrukeenheit verplaatst zich naar de tabulatorstop

Annulatie van één tabulatorstop

De bedieningsvolgorde voor het annuleren van afzonderliijke tabulatorstops geldt voor alle tabulatorinstellingen.

TAB	De afsdrukeenheid springt nar de eerste tabulatorstop
CODE + CLEAR	Deze tabulatorstop wordt gewist (geluidssignal)

Annulatie van alle tabulatorstops

Alle ingestelde tabulatorstops kunnen in een keer worden geannuleerd

CODE + CLEAR	Annulatie van alle tabulatorstops (geluidssignal)

Centreren

Het centreren maakt het U mogelijk teksten, woorden en tekens tussen de linker- en de rechterkantlijn op veen vastgelegd middelpunkt te richten. Wanneer u een typefout maakt, annuleert U de foutive tekst met de correctietoets.

Centreren tussen de kantlijnen

Voor het centreren moet de schrijftkop altijd aan de linker kantlijn staan.

[CODE] + [CENTER] Afdrukeenheid verplaatst zich naar het middelpunkt tussen de beide kantlijnen

Automatische insprong

Om in uw brieven bepaalde tekstgedeelten te accentueren, hebt U de mogelijkheid een automatische insprong in te voeren. Met deze funktie wordt de tekst aangelijnd afwijkend van de linkerkantlijn, zonder deze vanzelfsprekend te wijzigen.

Plaatsen van de automatische insprong

[CODE] + [INDENT] Automatisch inspringen ingeschakeld (geluidssignal)

Opheffen van de automatische insprong

[CODE] + [INDENT] Automatisch inspringen uitgeschakeld (geluidssignal)

Automatische wagenterugloop (kantlijnkontrole)

Eén van de meest gebruikte schrijffunkties, de wagenterugloop, kan automatisch uitgevoerd worden. Schakel hiervoor de kantlijnkontrole in.
De kantlijnkontrole reageert op de ingave van een spatie, resp. een woordsplitsing, in de randzone. Bij de ingave van een beschermde spatie, resp. een koppelteken volgt er geen automatische wagenterugloop.

[CODE] + [AUTO RETURN] Automatische wagenterugloop wordt ingeschakeld (geluidssignal)

Onbeschermde spatie

Wordt in de randzone een spatie ingegeven, dan volgt er een automatische wagenterugloop.

Beschermde spatie

Moet de automatische wagenterugloop éénmaal niet uitgevoerd worden, dan moet een zogenaamde beschermde spatie engegeven.

[CODE] + [Spatiebalk] Beschermde spatie

Onbescherdm koppelteken

De ingave van een onbescherdm koppelteken in de randzone veroorzaakt een automatische regelterugkeer.

[-]

Bescherdm koppelteken

Als de wagen zich in de zone van de automatische wagenterugloop be vindt, dan houdt u de code-toets ingedrukt en drukt u de koppeltekentoets in, om een vast koppelteken in te voeren. Als er een koppelteken op die manier getypt wordt, loopt de wagen niet terug.

[CODE] + [HYPHEN]

Accent-toets

Letters waarop een accent moet geplaatst worden, worden bij het intypen samengesteld uit 2 toetsenbordaanslagen. Eerst drukt U het accentteken en vervolgens de toets met de betreffende letter.

Caps Lock

De funktie Caps Lock maakt het U mogelijk de alfabetische tekens om te schakelen naar hoofdletters. De numerische tekens worden niet omgezet.

[CODE] + [CAPS] Funktie wordt in-/resp. uitgeschakeld

Halve stap terug

Als u de toets CODE en gelijktijdig de toets "halve stap terug" indrukt, wordt de wagen een halve stap naar links bewogen.

[CODE] + [HALF BACK]

Superschrift

Met deze functie worden tekens een halve regel boven de huidige regel geprint.

[CODE] + [REV INDEX] De printpositie wordt dan een halve regel naar boven verschoven.

[CODE] + [INDEX] De printpositie wordt dan weer op de oorspronkelijke regel verschoven

Subschrift

Met deze functie worden tekens een halve regel onder de huidige regel geprint.

[CODE] + [INDEX] De printpositie wordt dan een halve regel naar onderen verschoven.

[CODE] + [REV INDEX] De printpositie wordt dan weer op de oorspronkelijke regel ver schoven.

Instelling van de letterschijf

Nadat u de letterschijf verwisseld heeft, drukt u de toetsen CODE en W gelijktijdig in. De letterschijf draait en komt automatisch op de vooraf bepaalde positie tot stilstand.

[CODE] + [W]

Lintcassettes

Deze schrijfmachine is met een correctie-carbonlint uitgerust. Dit lint kan slechts één keer gebruikt worden.

Lift-off-correctielint

Deze schrijfmachine is met een lift-off-correctielint uitgerust. Dit soort correctie functioneert alleen samen met het correctie-carbonlint, dat als standaard-lint een onderdeel van de levering van deze schrijfmachine vormt.
Dit lint corrigeert schrijffouten, doordat het de getypte carbontekens echt van het papier verwijdert.

Instelling lint

U kunt uw machine aanpassen aan het gebruikte carbonlint.

CODE + -	Instelling voor textiel-carbonlint
CODE + .	Instelling voor corrigeerbare carbonlinten

Letterschijf

Deze schrijfmachine is met een niet-genormaliseerde letterschijf uitgerust. Naast deze letterschijf kunt u een groot aantal andere letterschijven voor deze schrijf machine gebruiken.

Opschriften op het letterwieltje

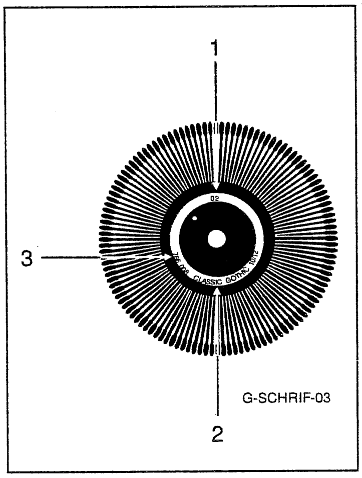

Opschriften op het letterwieltje
- Letterbreedte (1)
- Lettertype-benaming (2)
- Landencode (3)

Onderhoudsvoorzieningen

Probeert u niet om de schrijfmachine voor reiniging uit elkaar te halen.

Stoft u de schrijfmachine voorzichtig met behulp van een droge doek af. Gebruikt u nooit water of oplosmiddel zoals lakverdunning. alcohol etc. om uw schrijfma chine te reinigen.

Let u erop, geen voorwerpen (in het bijzonder spijkers, paperclips, nagelvijlen etc.) in de schrijfmachine laten vallen of invoeren, als de bovenste afdekkap eraf gehaald is, omdat de schrijfmachine anders beschadigd zou kunnen worden.

Vervangen van de lintcassette

Haalt u de bovenste afdekkap eraf.
Als u een nieuw lint inzet, dan rolt u het gehele gekleurde deel van het begin van de band op.
Voert u de beide pennen, die zich op de achterkant van de lintcassette bevinden, in de beide gaten van de lintcassettehouder in.
Laat u het voorste gedeelte van de cassette voorzichtig zakken, zodat de band zich tussen kaarthouder en letterschijf bevindt.
Druk de lint-cassette naar onderen, tot deze inklikt.
Draait u de lintoprolknop naar links, tot het lint gespannen is.

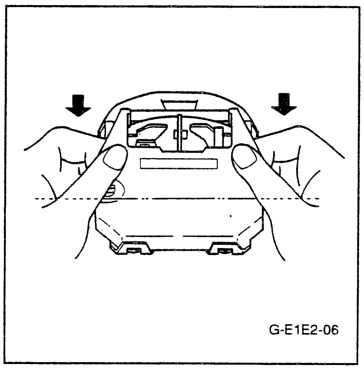

1. Plaats de nieuwe lintcassette en druk ze in de vergrëndeling.

2. Deksel naar achter schuiven.

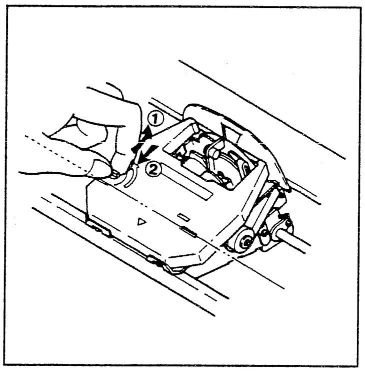

Drasi de knop voor het spannen van het lint naar links totdat het op zijn plaats vastklikt ①.
Draai vervolgens naar rechts totdat het stopt ②.

Verwisselen van het correctielint

Haalt u de bovenste afdekkap eraf.

1. Verplaats de afdrukeenheid manueel naar het midden en verwijder de lintcassette.

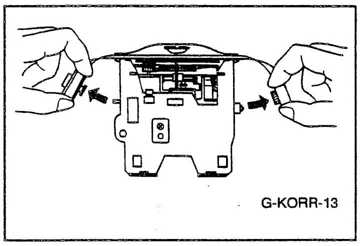

2. Trek de correctielintspoeltjes van de asjes en verwijder het lint.

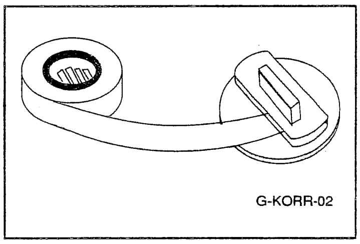

3. Neem een nieuw correctielint en spoel dit ca. 15 cm af (kleefzijde naar de rol gekeerd).

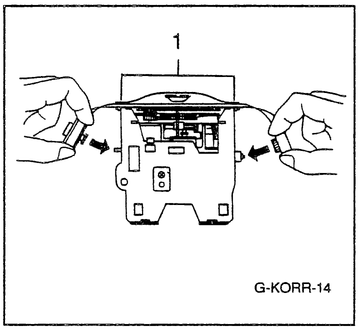

4. Leid het correctielint door de geleidingen (1) langs en schuif het er zijdelings tussen.

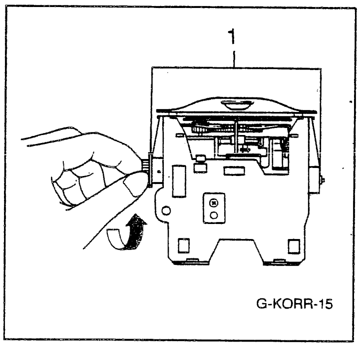

5. Steek de correctiespoeltjes op de asjes (1) en druk ze in de vergrendeling. Span het correctielint door aan het rechterspoeltje te draaien.

6. Plaats de lintcassette en schuif het deksel weer naar achter.

Verwisselen van het letterwieltje

Om de letterwieltje te verwisselen, het deksel omhoogklappen en de lintkassette verwijderen.

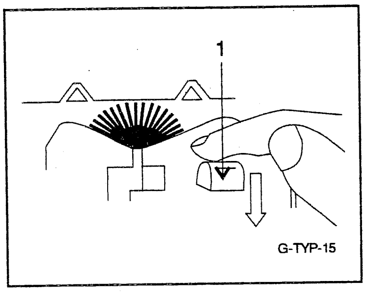

1. Door terugtrekken van hendel (1) houder terugklappen. Verwijder het letterwieltje.

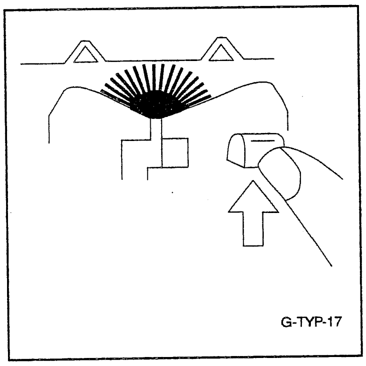

2. Nieuwe letterwieltje inbrengen, met het opschrift naar de rol gekeert.
3. Hefboom (1) naar voren drukken tot het letterwieltje inklinkt. Hefbooml (1) opnieuw zo ver mogelijk naar voren drukken om zeker te stellen dat het letterwieltje ingeklonken is.
4. Lintkassette terugplaatsen en het deksel omlaagklappen.
5. Nadat u de letterwieltje verwisseld heeft, drukt u de toesten CODE en W gelijktijdig in.
   De letterwieltje draait en komt automatisch op de vooraf bepaalde positie tot stilstand.

Ontstoring

Dit apparaat voldoet aan alle gebruikelijke voorschriften.
U dient ervoor te zorgen, dat de aangesloten randapparatuur eveneens voldoet aan de voorschriften.
Is dit niet het geval, dan kunnen er bepaalde storingen, bv. op radio en televisie, optreden.

Service

Voor een korrekt onderhoud van uw Olympia materieel, raden wij U aan een onderhoudskontrakt af te sluiten.

Technische gegevens

Toetsenbord:	46 toetsen, Alle toetsen met repeteerfunctie
Letterwieltje:	100 tekens
Schrijfsnelheid:	max. 11 tekens/Sec.
Papiertransport:	max. papierdoorvoer: 330 mm Schrijfbreedte: 229 mm
Elektronika:	Correctiegeheugen 1 regel Aanslaggeheugen 20 tekens
Afmetingen en gewicht:	Hoogte: 117 mm Breedte: 412 mm Diepte: 375 mm Gewicht: 5,1 kg
Veiligheid:	Volgens EN 60 950, (IEC 950)
Netspanning:	230 V 50 Hz 120 V 60 Hz

Richtlijnen bij schadegevallen

Indien u bij het aanbieden c.q. uitpakken van de zending een schade constateert, raden wij u aan voor een getuigte te zorgen en de schade onmiddelijk te melden bij de betreffende bezorger (post, Spoorwegen, vervoerbedrijf). Indien de levering door de post werd uitgevoerd, moet u de schade binnen 24 uur melden.

Indien u verzuimt de schade op tijd te melden, kunt u niet meer aantonen dat er sprake is van een tijdens het transport ontstane schade en is het moglijkkeit dat u zelf de schade moet betalen.

Indien de levering door de spoorwegen werd uitgevoerd, moet u een rapport van de schade opmaken. Voor beschadigingen die bij het in ontvangst nemen van het toestel niet vast te stellen zijn (verborgen gebreken) verloopt de termijn voor het aanmelden van de schade na 7 dagen.

Änderungen vorbehalten . Right of modification reserved . Sous réserve de modifications . Modificaciones reservadas . Modifiche riservate . Wijzigingen voorbehouden . Forandringer forbeholdes . Ret til ændringer forbeholdes . Zmiany zastrzeżone . Oikeus muutoksiin pidätetään . Változtatások joga fenntartva . Změny vyhrazeny . Οι αλλαγές επιφυλάσσονται .